Э4

Поз. обозн.	Наименование	Кол.	Примечание
A1	Преобразователь напряжения	1	
A2	Блок управления 01.170	1	
A3	Блок нагревателей 01.220	1	
A4	Телекамера	1	
XS1	Клемма "0"	1	

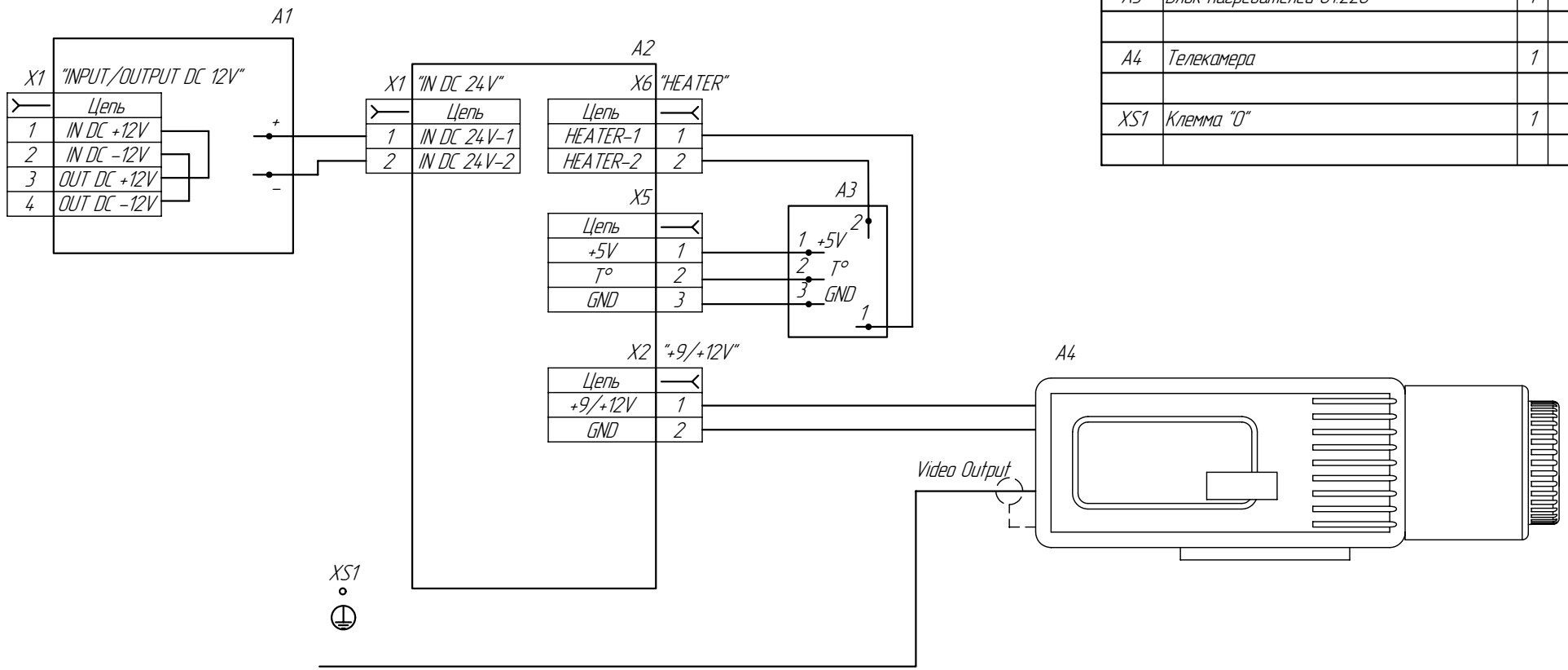

Изм.	Лист	№ докум.	Подп.	Дата	Э4		
Разраб.					Термокожух SVS26-12V Схема электрическая соединений	Лит.	Масса	Масштаб
Пров.								–
Т.контр.						Лист	Листов 1
Н.контр.							
Утв.							

Перв. примен. | Справ. № | Подп. и дата | Инв. № дубл. | Взам. инв. № | Подп. и дата | Инв. № подл.

Копировал | Формат А2